Elmenhorst
Bauspezialartikel

Einbauhinweis

Fundamentseitenschalung ELMCO – Form am Beispiel der ELMCO – Form Typ FSS-U (mit Boden)

ELMCO. Gut gebaut

Die vorgefertigten Elemente lassen sich von einem Verarbeiter allein aufbauen.

Kürzen der Elemente oder Ausbilden von z. B. Innenecken einfach mit Klingermesser vor Ort

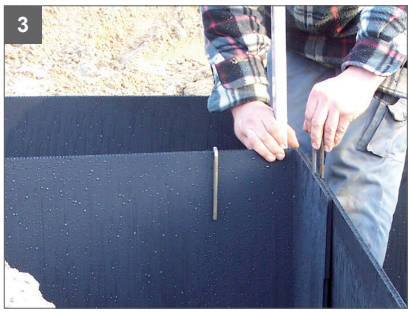

Verbinden der Elemente mit Verbindungsspange ELMCO – Form-EP (im Lieferumfang enthalten)

Durch die einseitig angebrachten Seitenlaschen werden die Stöße vor eindringendem Sand geschützt.

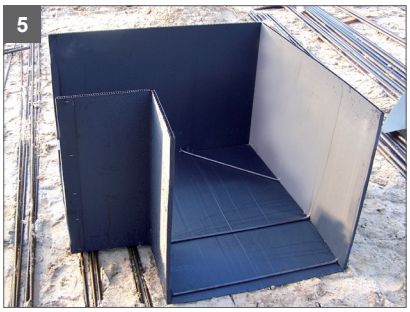

Vorgefertigte 90°- Ecken vereinfachen den Aufbau enorm.

Die Ecken werden einfach mit den Standardelementen verbunden, Fixierstäbe halten sie zusätzlich in der Flucht.

Abstandleisten und Bewehrung verlegen, bei Bedarf zusätzlich obere Bügel und Fixierstäbe zur Sicherung einsetzen

Die Schalung muss seitlich komplett mit Erdreich angefüllt und verdichtet werden.

Auch komplizierte Fundamente sind mit den ELMCO – Form Schalungen kein Problem.

Unsere Verarbeitungsrichtlinien beruhen auf langjährigen Erfahrungen und wurden nach bestem Wissen erstellt. Wir haben für den Einbau ausschließlich die Systembestandteile und das Verarbeitungszubehör verwendet. Bitte prüfen Sie unsere Produkte und Verfahren vollständig auf die Eignung für ihren jeweiligen Einsatzzweck. Werden diese Hinweise nachweislich missachtet oder systemfremde Bestandteile verwendet, erlischt jeglicher Anspruch auf Gewährleistung. Bitte beachten Sie auch unsere AGB vom 01.01.2019. Weitere Fragen beantwortet Ihnen gern unser Fachpersonal.

Elmenhorst
Bauspezialartikel

Einbauhinweis

Fundamentseitenschalung ELMCO – Form
Übersicht der Standardausführungen und Anwendungsgebiete

ELMCO. Gut gebaut

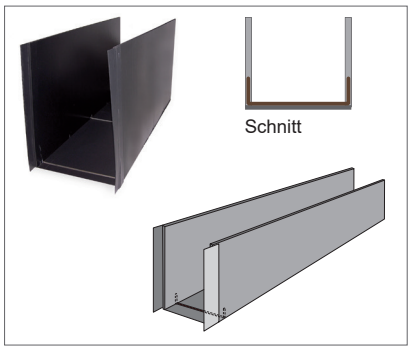

Fundamentseitenschalung mit Boden z. B. für Fundamente ohne Sauberkeitsschicht, erhältlich auch als Ecke oder Sonderform
Bezeichnung: Typ FSS-U

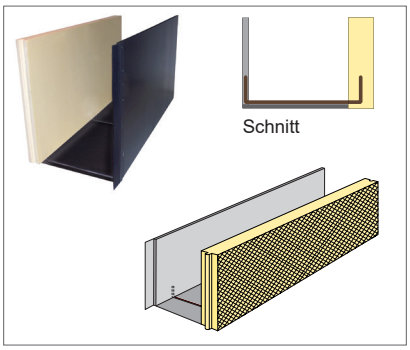

Fundamentseitenschalung mit Boden und einseitiger Dämmung z. B. für Fundamente ohne Sauberkeitsschicht, erhältlich auch als Ecke oder Sonderform
Bezeichnung: Typ FSS-U-D

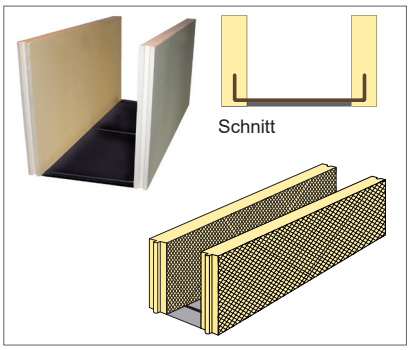

Fundamentseitenschalung mit Boden und beidseitiger Dämmung z. B. für Fundamente ohne Sauberkeitsschicht, erhältlich auch als Ecke oder Sonderform
Bezeichnung: Typ FSS-U-D/D

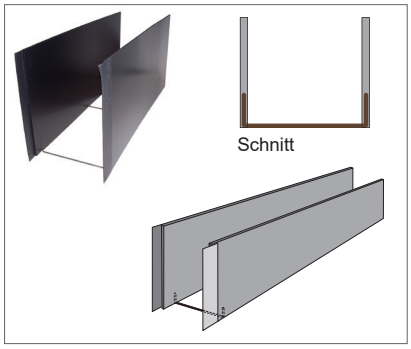

Fundamentseitenschalung ohne Boden z. B. für Fundamente auf einer Sauberkeitsschicht, erhältlich auch als Ecke oder Sonderform
Bezeichnung: Typ FSS-II

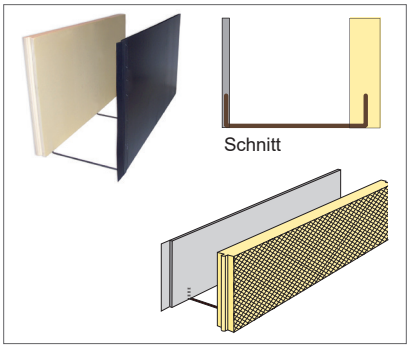

Fundamentseitenschalung ohne Boden, einseitig gedämmt z. B. für einseitig gedämmte Fundamente auf einer Sauberkeitsschicht, erhältlich auch als Ecke oder Sonderform
Bezeichnung: Typ FSS-II-D

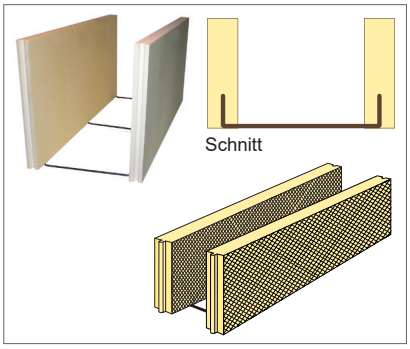

Fundamentseitenschalung ohne Boden, beidseitig gedämmt z. B. für beidseitig gedämmte Fundamente auf einer Sauberkeitsschicht, erhältlich auch als Ecke oder Sonderform
Bezeichnung: Typ FSS-II-D/D

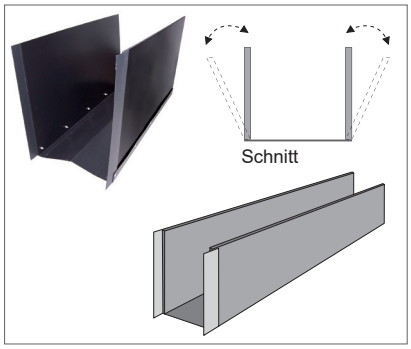

Fundamentseitenschalung mit Boden, ohne Bügel, wird zusammengefaltet ausgeliefert und einfach im Fundamentgraben aufgestellt, zusätzliche Sicherung bauseits z. B. für Fundamente mit kleinem Bauraum
Bezeichnung: Typ FSS-V

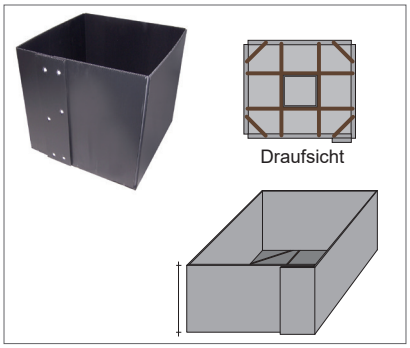

Blockfundament mit Boden, für Stützenfundamente (nicht als Innenköcher geeignet) erhältlich auch als Sonderform
Bezeichnung: Typ FSS-B

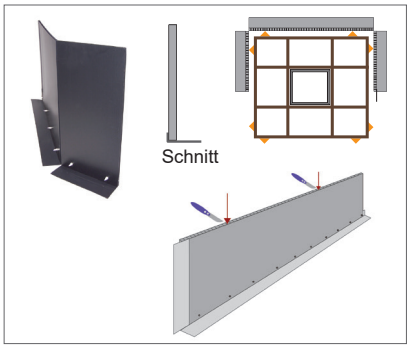

Schaltafel als einzelnes Element, mit unteren Schmutzlappen z. B. für hohe Einzelfundamente mit Bewehrung und vorhandener Sauberkeitsschicht
Bezeichnung: Typ FSS-E

Stand: Mai 2020 • Hersteller: Elmenhorst Bauspezialartikel GmbH & Co. KG • Adlerstraße 53 • 25462 Rellingen • Tel. 04101 5959-0 • www.elmenhorst.de • Wir verweisen auf unsere Allgemeinen Geschäftsbedingungen.